SNOW PARS
سنوپارس

یک گام جلوتر

SP PRO 250C

دفتر مرکزی و فروش:

تهـران،خیابـان آزادی،جنب دانشگاه صنعتی شریف، پلاک۴۷۷

۰۲۱ - ۶۶۰۱ ۳۹۳۱ ۰۲۱ - ۶۶۰۴ ۶۷۳۰

۱۴۵۸۸۸۹۶۱۷

کارخانه:

یزد، تفت، شهرک صنعتی قدس خیابان کار و دانش ۸

۰۳۵-۳۲۶۳۳۱۳۱-۴۰۳۰ ۰۳۵-۳۲۶۳ ۳۱۱۹

۸۹۹۱۷۸۹۸۷۸

باشگاه مشتریان:

یزد، بلوار آزادگان، ضلع شرقی میدان صنعت، قبل از پل هوایی شرکت نفت

۰۳۵-۳۷۲۳ ۹۱۲۳ ۰۳۵-۳۷۲۳ ۹۱۲۲

www.snowpars.com www.snowparsclub.com

snowparsclub

سنوپارس علاقه مند به راه حل های نوآورانه است. ارائه مدل های مدرن و بهبود یافته و اولویت قرار دادن قدرت، راحتی و دوام به همراه شبکه گسترده خدمات پس از فروش از شاخص های تعیین کننده موفقیت **SP PRO** از نگاه مشتریان بوده است. این اشتیاق به نوآوری، مدل **250C** را به نماد و مظهر اصلی نوآوری و برتری تبدیل نموده است. ما به شما کمک میکنیم که هوشمندانه تر کار کنید نه سخت تر.

SP PRO 250C

سری **SP PRO** مدل **250C**

نسل چهارم یکی از محبوب ترین
بکهولودرهای سنوپارس

SP PRO گستره انتخابی وسیع تر برای شما

- سری جدید **SP PRO** با مدل **250C**
- شاسی یکپارچه، بوم قدرتمند، سازه با کیفیت
- سرعت عمل بالا و کارایی بالا
- سهولت کار کردن و راحتی اپراتور
- سرمایه گذاری مطمئن در دراز مدت
- کابین ارگونومیک، طراحی مدرن، امنیت

مسیر سنوپارس تا 250C

این سفری برای کشف در گذشته و اعتماد به نفس در آینده بوده است. برای ساختن یک بکهولودر برتر، از نظرات ارزشمند شما مشتریان گرامی بهره بردیم. این اعتماد به ما انگیزه داد که با بهبود روشهای عملیاتی و کار کردن با تکنولوژی پیشرفته، محصول خود را بطور مستمر ارتقا دهیم. شما گفتید و ما شنیدیم و دریافتیم چه چیزی برایتان مهم است. سنوپارس از سال ۱۳۹۴ و پس از مدل های **250M**، **250Z** و **250F** با جدید ترین دستاورد خود، نسل چهارم **SP PRO** مدل **250C** به شما پاسخ داد.

قویترین **SP PRO** متولد شد. ما **250C** را در سخت ترین شرایط و در ساعات طولانی کار آزموده ایم تا شما با خیالی آسوده آن را به کار گیرید.

- موتور پرقدرت با برند اروپایی توربوشارژ ۱۰۰ اسب بخار۴۵۰۰CC
- اکسل های مخصوص ماشین آلات راهسازی با برند اروپایی
- گیربکس فول پاور شیفت ۴ دنده جلو و ۳ دنده عقب اروپایی
- وزن: ۸۳۰۰ کیلوگرم
- گشتاور: ۴۱۰ نیوتن متر
- حجم باکت: ۱/۱ متر مکعب
- کابین ارگونومیک، راحتی و سلامت فیزیکی اپراتور
- استفاده از بهترین متریال با عمر طولانی در داخل کابین

SP PRO 250C

تعادل بین قدرت و سرعت

www.snowpars.com

قدرت موتور

موتور **250C** یکی از اقتصادی ترین و بادوام ترین موتورها در کلاس خودش می باشد. این موتور ۴۵۰۰cc با استاندارد TIER-III و قدرت ۱۰۰ اسب بخار گشتاور بالایی را حتی در دور پایین موتور تامین می کند. دارای سیستم آب خنک و توربوشارژ می باشد.

طراحی این موتور دیزلی ساده است بطوریکه در تعمیرات یا سرویس و نگهداری، همه قطعات به راحتی در دسترس هستند.

کم مصرف بودن و عملکرد بالای آن اثبات شده است.

گیربکس تمام اتوماتیک ۴ دنده جلو ، ۳ دنده عقب

سیستم انتقال قدرت تمام اتوماتیک که برای کار سنگین طراحی شده با ۴ دنده جلو و ۳ دنده عقب موجود در **250C** رانندگی را روان تر کرده و سرعت را تا ۳۶ کیلومتر در ساعت می رساند. این گیربکس جهت ایمنی فقط در زمانی که ترمز دستی فعال است استارت می زند. دستگاه مجهز به سیستم خنک کننده روغن گیربکس می باشد. از ویژگیهای مدل **250C** قابلیت تغییر بین دنده سبک و سنگین و دنده جلو و عقب از طریق کلیدهای کنترلی روی اهرم لودر می باشد.

همچنین گیربکس مجهز به TCU می باشد که در هر لحظه کلیه اطلاعات ارسالی از سنسورها را چک کرده و در صورت بروز هرگونه خطای احتمالی، ضمن اعلام کد خطا به اپراتور با انجام اقدامات پیشگیرانه لازم، از وارد آمدن هرگونه صدمه به دستگاه جلوگیری می کند.

اکسل های ویژه کار سنگین و قدرتی

اکسل های مخصوص ماشین آلات راهسازی در مدل **250C** ، هم از جهت حمل بار هم به لحاظ دوام، مخصوص کارهای سنگین طراحی شده اند. اکسل ها با تحمل وزن بالاتر، **250C** را به قدرتی ترین دستگاه **SP PRO** تبدیل کرده است.

- **پمپ ایده آل برای مدارهای فشار بالا**
- دوبل دنده ای
- بدنه چدنی مقاوم
- فشار کاری ۲۳۰ بار
- دبی ۱۴۸ لیتر در دقیقه در دور ۲۲۰۰

هیدرولیک

سیستم هیدرولیک مجهز به پمپ دوبل دنده ای و شیرهای کنترل از بهترین برندهای اروپایی می باشد و با تست میدانی در ساعت کاری بالا مورد آزمون قرار گرفته است. نسل جدید جک های هیدرولیکی با آخرین تکنولوژی روز دنیا طراحی و با معتبر ترین برندهای آب بند و سیل تولید شده و مجهز به سرعت گیر در انتهای کورس جک می باشد.شافت جک های هیدرولیکی از نوع هارد کروم (سخت کاری شده) می باشد و از بالاترین مقاومت سطح برخوردار است. سرعت گیرهای طراحی شده در جک ها، با کاهش سرعت سازه ها در انتهای کورس جک ها، شوک ها و ضربات مکانیکی وارده بر سازه را کاهش داده و طول عمر آنها را افزایش می دهند.

لوکس و مدرن و ایمن

کابین دارای گواهی ایمنی FOPS می باشد. حفاظت از اپراتور با نصب یک تقویت کننده مهندسی شده در داخل کابین برای کاهش خطر آسیب دیدگی حاصل از سقوط اجسام، تامین می شود. کابین دارای گواهی ایمنی ROPS می باشد.

استقامت کابین در جذب انرژی با نصب تقویت کننده مهندسی بالا می رود و خطر خرد شدن یا له شدگی کابین در اثر غلطیـدن (چپ‌کردن) کاهش می یابد.

داخل کابین

کابین **250C** با طراحی ارگونومیک، درست ترین نحوه قرارگیری اجزای داخل کابین را با دید وسیع جهت محیط کار راحت فراهم نموده است.

- فرمان قابل تنظیم
- سیستم سخنگوی اعلام هشدار
- کف پوش ضد آب
- صندلی راحت و ارگونومیک
- سیستم های پیشرفته سرمایش و گرمایش (A/C)
- محفظه خنک کننده
- پخش MP3
- پدال ترمز کارآمد ارگونومیک
- شیشه عقب یکپارچه
- قفل بوم مکانیکی

• لودر سنوپارس

یکی از خصوصیاتی که **250C** را متفاوت می سازد کارآیی عالی لودر جلو می باشد. با توجه به نیروی جک های باکت و بازوی دستگاه در مدل سری **250C** ،ماشین بار را به راحتی جابجا می کند. سازه و جک های دستگاه برای شرایط سخت کاری و بادوام برای کار تا سالهای طولانی در نظر گرفته شده است.

باکت با ظرفیت ۱/۱ مترمکعب راندمان بالایی را هنگام باربرداری فراهم می کند. به خاطر شکل هندسی باکت که بسیار دقیق طراحی شده است، حداکثر استفاده از ظرفیت باکت بعمل می آید.

با نصب سنسور و مکانیزم مربوطه روی جک باکت لودر، قابلیت تراز اتوماتیک باکت برای دستگاه فراهم شده است.

• شعاع چرخش

شعاع چرخش مناسب دستگاه به همراه زاویه فرمان ۵۵ درجه، قابلیت مانور دهی دستگاه را بهبود بخشیده است

• جوی استیک چند کاره با کنترل مکانیکی

کنترل سیستم لودر دستگاه **250C** با یک کنترل مکانیکی چند منظوره انجام می شود و قابلیت های زیر را در حین کار با دستگاه برای اپراتور فراهم می کند:

۱- دکمه TIPSHIFT برای تعیین جهت حرکت به جلو و یا عقب

۲- دکمه KICK DOWN برای تغییر دنده از سبک به سنگین و بالعکس حرکت در حین کار با لودر

۳- دکمه RTD بازگشت سریع به حفاری

دکمه باز و بستن باکت ۴ کاره که از یک نقطه قابل لمس است و براحتی استفاده می شود(در صورت نصب).

این جوی استیک باعث ایمنی و راحتی در کار می شود بطوری که اپراتور می تواند بدون اینکه فرمان و دقت باربرداری را از دست بدهد از آن استفاده کند.

به همه جزئیات اندیشیده ایم

• حفاری قوی تر

افزایش سرعت و حجم حفاری، به معنی طراحی بیل بزرگتر نیست. سری **SP PRO** قابلیت و توانایی هیدرولیکی بالاتری در حفاری، برداشتن و خرد کردن نسبت به مدل های قبلی دارد.

جک های گردان در **250C** تقویت شده اند. این دستگاه راندمان را با شاسی محکم و سیستم هیدرولیک ایده آل خود افزایش می دهد.

زمان طولانی حفاری به لطف بکهولودرهای سری **SP PRO** با دید وسیع و محیط کاری ارگونومیک لذت بخش می گردد.

بکهولودرهای سری **SP PRO** توزیع وزن بسیار عالی با پایه تعادل پهن تری دارند که حفاری ایمن تری را در زمینهای شیب دار ممکن می سازند.

سرسخت در کار،
آســان برای شمـا

سرویس و نگهداری آسان

با بازکردن درب موتور و باز کردن کاور های کناری موتور می توان به سهولت از چند جهت به موتور و سایر قطعات اطراف آن دسترسی داشت و سرویس های لازم را انجام داد .

یکی از خصوصیات عالی که سری **SP PRO** را از رقبا متمایز کرده است نحوه آرایش یک پارچه و منظم شیلنگ های هیدرولیک می باشد که این خصوصیت زمان سرویس دستگاه را کم کرده و باعث می شود که زمان کار ماشین افزایش یابد.

جلو پنجره رادیاتور به راحتی با یک کلید برای دسترسی به درایر و باطری باز می شود . این خاصیت باعث کاهش زمان سرویس و نگهداری روزانه می شود.

تمام محل های سرویس و نگهداری در جاهایی که دسترسی راحتی وجود دارد تعبیه شده است و همچنین در جاهایی قراردارند که به راحتی از سطح زمین قابل دسترسی است.

در صورت خرابی با توجه به ساختار چند قطعه ای شیرهای کنترل ، فقط قطعات خسارت دیده عوض می شود و به این ترتیب هزینه های تعمیر کاهش می یابد.

از آنجایی که خطوط شیلنگ های هیدرولیک در معرض عملیات قرار ندارند از آسیب دیدن در حین کار محافظت می شوند.

جعبه فیوز در جایی قرار داده شده که اپراتور به راحتی در هنگام سرویس و نگهداری به آن دسترسی دارد .

اول ایمنی

در مدل **250C** که بر اساس تجربیات مهندسی ۳۰ ساله ما توسعه یافته است ، قابلیت های مختلفی جهت ایمنی اپراتور در نظر گرفته شده است.

پنجره هایی که زاویه دید وسیعی را ایجاد کرده اند و چراغ های کاری دید وسیع تری را برای اپراتور فراهم می کند که باعث راحتی هرچه تمام تر اپراتور می شود.

کمربند ایمنی به اپراتور کمک می کند تا در هنگام کار در زمین های ناهموار و یا در تکان های ناگهانی موقعیت خود را حفظ کرده و کنترل دستگاه را از دست ندهد.

ترمز هیدرولیکی چهار چرخ، اطمینان خاطر بیشتری را حین کار فراهم می سازد.

درهنگام سرویس و نگهداری موتور، اقدامات احتیاطی با در نظر گرفتن قفل مکانیکی بازوی لودر اعمال شده است. چراغ گردان استاندارد کمک می کند تا دستگاه به راحتی در مناطق ترافیکی و شهری دیده شود. جزئیاتی مثل پلکان پهن که سطح خاصی برای جلوگیری از سرخوردن ایجاد می کند و ورودی وسیع کابین برای ایمنی اپراتور طراحی شده است.

مجهز به سنسور پایین بودن پایه می باشد که در صورت جمع نبودن پایه ها، چراغ هشدار در پنل را روشن می نماید.

قفل مکانیکی بوم بکهو ،ایمنی را با تعادل بوم عقب در هنگام رانندگی بوجود می آورد. جهت ایمنی بالاتر تا زمانی که ترمز دستی دستگاه فعال است دستگاه استارت نمی خورد و به محض اینکه دستگاه به هر دلیلی خاموش شود ترمز دستی بلافاصله فعال می شود.

گیربکس دستگاه به صورت کاملا هوشمند، دنده مناسب را برای دستگاه انتخاب می کند و در صورتیکه دنده انتخابی دستگاه توسط اپراتور با دور موتور و بار روی آن متناسب نباشد، به صورت خودکار دنده مناسب را انتخاب می کند.

پشتیبانی قطعات

شرکت سنوپارس با تشکیل یک واحد سازمانی مجزا تحت عنوان واحد قطعات یدکی، تمرکز خود را بر :

- **تامین به موقع قطعات**
- **قیمت مناسب**
- **رضایت مشتریان**

قرار داده است. ما در سنوپارس مجموعه ای کامل از قطعات اصلی برای تمامی دستگاههای تولیدی خود و با هر بودجه ای موجود داریم.

هدف ما این است که دستگاه های مشتریان ما ۲۴ ساعت در روز، ۷ روز در هفته و ۳۶۵ روز در سال کار کند. تیم قطعات سنوپارس فقط با یک تماس تلفنی از جانب شما آماده هستند تا قطعات درخواستی را در هر زمان و در هر محلی به دست شما برسانند و حامی کسب و کار شما باشند.

متمایز در دستگاه
متمایز در خدمات

شبکه خدمات پس از فروش

سنوپارس با شبکه خدمات بدون محدودیت و ناوگان مجهز به تجهیزات پیشرفته و تکنسین های حرفه ای در خدمت مشتریان گرانقدر خود می باشد:

- **در ۲۴ ساعت شبانه روز**
- **همراه با سرویس در محل**
- **خدمات استاندارد**

ساختار خدمات پس از فروش سنوپارس، متعهد به حمایت همه جانبه از نیازهای شما اعم از راه اندازی، تعمیر و نگهداری ماشین آلات، کمک به بهبود راندمان و کاهش هزینه های عملیاتی دستگاه شما می باشد.

تیم خدمات پس از فروش، همه چیز را درباره ماشین آلات سنوپارس می دانند و به سرعت بهترین راه حل را برای دستگاه شما ارائه می دهند.

رضایت بالای مشتری

در کلیه عملیات اجرایی ما ، یک رویکرد مشتری محور اتخاذ شده است تا رضایت مشتری را در بالاترین سطح تامین نماید و با ایجاد ارزش ، وفاداری مشتریان را حاصل کند.

SP PRO 250C

موتور	
شرکت سازنده	FPT ایویکو ایتالیا
تعداد سیلندر	۴
حجم جابجایی	۴/۵ لیتر
حداکثر دور موتور	۲۲۰۰ دور در دقیقه
قدرت موتور	۱۰۰ اسب بخار(۷۴ کیلو وات)
حداکثر گشتاور موتور	۴۱۰ نیوتن متر در ۱۴۰۰ دور
سیستم خنک کننده	آب خنک
سیستم‌هیدرولیک	
دبی پمپ هیدرولیک	۱۴۸ لیتر در دقیقه
فشار کاری سیستم هیدرولیک	۲۳۰ بار
فشار قابل تحمل شیرهای هیدرولیک	۳۵۰ بار
	ANTI SHOCK,ANTICAVITATION,BYPASS دارد
کابین	
داشبورد ارگونومیک	دارد
فرمان قابل تنظیم	دارد
سیستم تهویه مطبوع	دارد
سیستم صوتی	دارد
قفل کن بوم از داخل کابین	دارد
دریچه کولر	۱۴ عدد
محفظه خنک کننده	دارد
استاندارد	FOPS & ROPS
نشانگر پایین بودن جک های پایه	دارد
نشانگر کد خطای گیربکس	دارد
نشانگر دنده اتوماتیک	دارد
ظرفیت ها	
روغن موتور	۱۲/۸ لیتر
روغن گیربکس	۱۵/۵ لیتر
مخزن گازوییل	۱۴۰ لیتر
مخزن روغن هیدرولیک	۱۴۰ لیتر
ظرفیت سیستم هیدرولیک	۱۶۰ لیتر
سیستم خنک کننده موتور	۲۰ لیتر

محور	
برند اکسل ها	CARRARO ایتالیا
نوع چرخ دنده های هاب	سیستم دنده ای سیاره ای
زاویه تعلیق اکسل جلو	۱۰ درجه
گیربکس	
برندگیربکس	CARRARO ایتالیا
مدل	فول پاورشیفت
تعداد دنده جلو	۴ سرعته
تعداد دنده عقب	۳ سرعته
سیستم	جفت دیفرانسیل
سیستم برق	
باطری	۱۵۰ آمپر ساعت
ولتاژ	۱۲ ولت
سیستم‌ترمز	
ترمز	هیدرولیکی
ترمز دستی	هیدرولیکی با کنترل برقی
عملکرد بکهو	
باکت بکهو	۰/۱۵ متر مکعب حجم
قدرت شکافتن	۴۱۰۰ کیلوگرم نیرو
عملکرد لودر	
حجم باکت لودر	۱/۱ متر مکعب
قدرت شکافتن	۹۷۱۰ کیلوگرم نیرو
ظرفیت در حداکثر ارتفاع	۲۸۰۰ کیلوگرم
چرخ ها	
لاستیک عقب	۱۶ لایه - سایز ۲۴-۱۶/۹
لاستیک جلو	۱۴ لایه - سایز۱۸-۱۲/۵،۸۰
وزن دستگاه	
خالص	۸۳۳۰ کیلوگرم

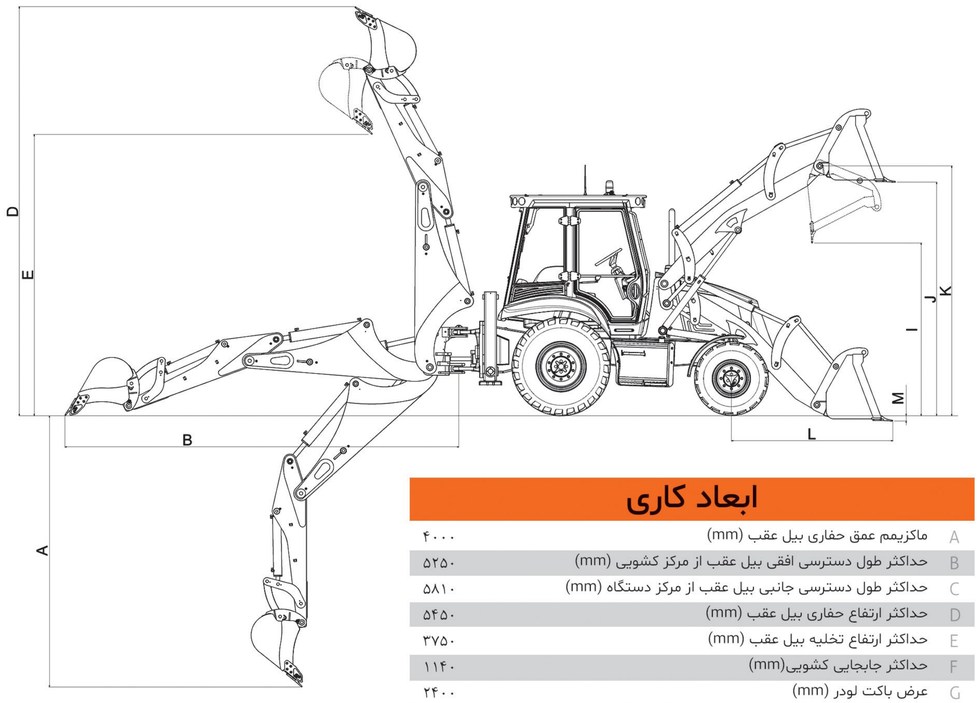

ابعاد کاری

A	ماکزیمم عمق حفاری بیل عقب (mm)	۴۰۰۰
B	حداکثر طول دسترسی افقی بیل عقب از مرکز کشویی (mm)	۵۲۵۰
C	حداکثر طول دسترسی جانبی بیل عقب از مرکز دستگاه (mm)	۵۸۱۰
D	حداکثر ارتفاع حفاری بیل عقب (mm)	۵۴۵۰
E	حداکثر ارتفاع تخلیه بیل عقب (mm)	۳۷۵۰
F	حداکثر جابجایی کشویی(mm)	۱۱۴۰
G	عرض باکت لودر (mm)	۲۴۰۰
H	پشت تا پشت چرخ های عقب (mm)	۲۲۷۰
I	حداکثر ارتفاع تخلیه لودر (mm)	۲۵۷۰
J	حداکثر ارتفاع بارگیری لودر (mm)	۳۲۱۰
K	حداکثر ارتفاع پین باکت لودر (mm)	۳۴۵۰
L	فاصله ناخن باکت لودر تا مرکز چرخ جلو(mm)	۲۱۵۰
M	حداکثر عمق حفاری لودر (mm)	۱۶۵
N	فاصله مرکز پین لودر تا زمین در زمان جابجایی (mm)	۲۵۰
AA	طول کلی در زمان جابجایی (mm)	۶۱۲۰
BB	فاصله مرکز تا مرکز چرخ ها (mm)	۲۲۶۰
CC	فاصله مرکز اکسل عقب تا مرکز تیر کشویی (mm)	۱۳۶۰
DD	حداکثر فاصله پایه های تثبیت (استبیلایزرها) تا زمین (mm)	۴۱۰
EE	فاصله تیر کشویی تا زمین (mm)	۵۴۰
GG	ارتفاع تا بالای کابین (mm)	۲۹۴۰
HH	حداکثر ارتفاع در زمان جابجایی (mm)	۳۵۹۰
FF	حداقل شعاع گردش چرخ بیرونی (mm)	۴۸۰۰
R2	حداقل شعاع گردش نوک باکت (mm)	۶۲۰۰

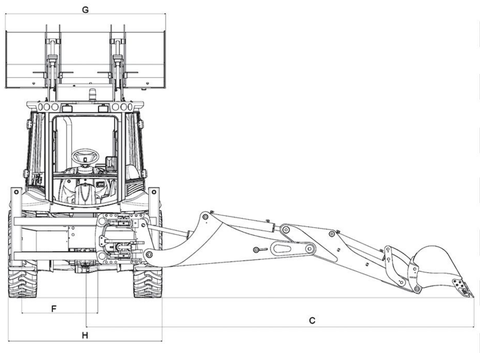

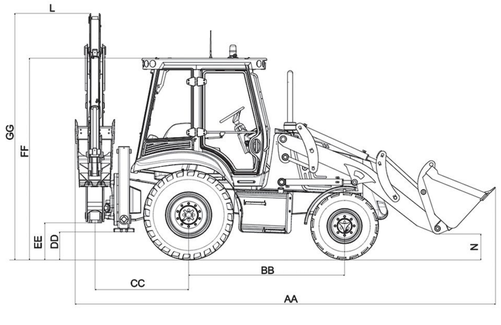

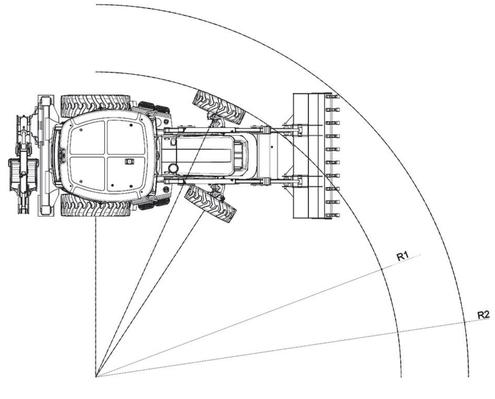

شرکت سنوپارس حق هرگونه تغییر مشخصات را بدون اطلاع قبلی نزد خود محفوظ می دارد.

روبرو شدن با چالش ها

هر روز باچالشی جدید همراه است: اهداف کسب و کار ، اتمام پروژه ها، زمان طولانی، تمرکز بر خواسته ها، شغل ما این است که به شما راه حل هایی برای غلبه به آنها بدهیم.

تجربیات فنی، مدیریتی و اجرایی ما همیشه در کنار شما هستند تا دنیای خود را بسازید.