سنوپارس

SNOW PARS

یک گام جلوتر

مینی بیل زنجیری 6 تن

MINI SP EC-60 EXCAVATOR

دفتر مرکزی و فروش:

تهران،خیابان آزادی،جنب دانشگاه صنعتی شریف، پلاک۴۷۷

۰۲۱-۶۶۰۱ ۳۹۳۱ ۰۲۱-۶۶۰۴ ۶۷۳۰

۱۴۵۸۸۸۹۶۱۷

کارخانه:

یزد، تفت، شهرک صنعتی قدس خیابان کار و دانش ۸

۰۳۵-۳۲۶۳۳۱۳۱-۴۰۳۰ ۰۳۵-۳۲۶۳ ۳۱۱۹

۸۹۹۱۷۸۹۸۷۸

باشگاه مشتریان:

یزد، بلوار آزادگان، ضلع شرقی میدان صنعت، قبل از پل هوایی شرکت نفت

۰۳۵-۳۷۲۳ ۹۱۲۳ ۰۳۵-۳۷۲۳ ۹۱۲۲

www.snowpars.com www.snowparsclub.com

snowparsclub

40 سال تجربه و کار در کنار مشتریان و شناسایی نیازهای متفاوت فعالیت های عمرانی، شهری، راهسازی و ... ما را به توسعه راه حلی جدید با تولید مینی بیل رسانده است. مینی بیل SP EC-60 در اندازه کوچک حداکثر قدرت و کارایی را در طیف گسترده ای از کاربردها به شما ارائه می دهد

موتور	وزن کاری	فشار زمین
44KW / 60 BHP	6.0 T	32 KPA

MINI EXCAVATOR

SP EC-60 RE:NEW

حاصل توان تولید و دانش فنی سنوپارس

MINI EXCAVATOR

SP EC-60

مینـی بیـل زنجیـری 6 تن

- **دسترسی**
  - قدرت مانور بیشتر مینی بیل؛ اجازه ورود دستگاه به فضاهای باریک تر را می دهد.
- **سهولت استفاده**
  - آموزش اپراتور برای این دستگاه فقط چند دقیقه طول می کشد.
- **صدای کمتر**
  - به خصوص هنگام عبور از سطوح سخت.برای مناطق مسکونی بسیار ایده آل است.
- **آسیب کمتر**
  - وزن پایین دستگاه به معنی خراشیدن و سایش کمتر سطح است.
- **حمل و نقل آسان**
  - می توان آن را با یک تریلر کوچک بارگیری نمود
- **عملکرد مثل بیل مکانیکی بزرگ**
  - شامل چرخش کامل 360 درجه بدون تغییر مکان
- **مقرون به صرفه بودن**
  - سرمایه گذاری کمتر و بازده بالا - سرویس و نگهداری ارزان تر

- سیستم پیش گرم کن به منظور استارت آسان در هوای سرد
- کابین با استاندارد FOPS & ROPS
- سازه فلزی طراحی شده برای شرایط سخت کاری
- مدار هیدرولیک اضافه جهت چکش و سایر ادوات
- کابین زیبا، راحت و ارگونومیک
- هیدرولیک کارآمد با پمپ متغیر

در جاده ، زهکشی و حفاری ، در سایت هایی
که فضا محدود است ، جمع و جور بودن
SP EC-60 ، کارایی و سود مورد انتظار شما را
برآورده می کند.

- **کوچک ولی کارا**

عملکرد عالی، سینماتیک دستگاه ، اتصال سریع و طراحی مینی دستگاه را با همه شرایط کاری منطبق می سازد.
این عاملی کلیدی در سودآوری کسب و کار شما است.

- **قابلیت انعطاف پذیری = سودآوری**

دستگاه ***SP EC-60*** حفاری ، بارگیری و بالابری را انجام می دهد و می تواند به ادوات قابل نصب زیادی مجهز باشد. به لطف اتصال سریع هیدرولیک، اپراتور قادر است ابزار را فقط در چند ثانیه تعویض نماید. سینماتیک خاص تجهیزات ، کارایی مینی بیل مکانیکی را تضمین می کند.

اپراتوری آسان ، سطح بی نظیر ایمنی و راحتی،
عملکرد راننده را بالا می برد. کنترل های کاربر
پسند و کارکرد هیدرولیک ***SP EC-60*** را در هر
شرایط کاری بسیار کارآمد می کند.

راحتی

یک کابین مجهز به سیستم
تهویه ، استراحت مچ دست قابل
تنظیم و تعلیق صندلی ؛ در ساعات
طولانی کار فضای راحتی به شما می دهد.

اپراتوری آسان

کار با لیورها و کنترل هیدرولیک؛ بسیار آسان بوده و
مانیتور LCD تنظیمات دستگاه را بسیار راحت کرده است.

راندمان بالا - طراحی مینی

افزایش بهره وری با عملکرد چند منظوره به شما کمک می کند تا کار با
راندمان بیشتری انجام شود.

ایمنی در کار

امنیت شما اولویت اصلی ما است. کابین ***SP EC-60*** بگونه ای طراحی شده است
که شما در حین کار ایمن باشید. چراغهای بسیار کارآمد و صندلی با کمربند ایمنی
جمع شونده تنها برخی از ویژگی های ایمنی این دستگاه می باشد.

سرویس آسان با کمترین زمان

تعمیر و نگهداری در ***SP EC-60*** به سهولت و سریع انجام می گیرد.
تمام محل های چک کردن و سرویس و نگهداری به راحتی از سطح زمین قابل
دسترسی است.

پشتیبانی بی نظیر

ما اینجا در کنار شما هستیم تا به شما در رسیدن به اهداف کسب و کارتان کمک
کنیم.
از ارائه راه حل های عملی گرفته تا آموزش اپراتور تا سرویس دستگاه و تامین
قطعات و فراتر از آن، سنوپارس آماده است.

کابین

کابین به گونه ای طراحی شده است که به اپراتور اجازه می دهد حتی در سخت ترین شرایط به راحتی کار کند. شیشه جلوی باز شو به منظور ایجاد یک زاویه دید عالی برای اپراتور طراحی شده است و امکان باز کردن آن به سادگی از طریق سر دادن آن به سمت سقف وجود دارد. سایر امکاناتی که راحتی و آسایش اپراتور را افزایش می دهند صندلی و کنسول جلویی هستند. صندلی استاندارد بیل می تواند در وضعیت های متفاوت تنظیم شود و به اپراتور این امکان را می دهد که برای ساعت های طولانی بدون خستگی و با بازدهی عملکرد بالا کار کند.

به منظور حفظ ایمنی اپراتور صندلی به کمربند ایمنی تجهیز شده است. اثرات ناشی از صداهای اضافی، ضربات، لرزش های دستگاه و تکان های ناشی از کار ادواتی مثل چکش مهار شده است. همچنین یک سیستم تهویه مطبوع عالی در کابین تعبیه شده است که محیط کاری مناسبی را برای اپراتور ایجاد می کند.

یک صفحه LCD دیجیتال ، حتی در زیر نور شدید خورشید نیز قابل مشاهده است، مشاهده سریع تمام اطلاعات مهم را برای عملکرد بهینه دستگاه امکان پذیر می کند.

- ساعات کاری
- کنترل دور موتور
- دمای آب موتور
- دمای روغن هیدرولیک
- فشار هیدرولیک
- کار با منوها
- زمان باقیمانده تا سرویس و نگهداری بعدی
- کدهای خطاهای عملکرد
- کنترل تجهیزات نصب شده به مدار چکش

موتور

موتور نصب شده روی بیل های سنوپارس به طور ویژه برای مینی بیل مکانیکی طراحی شده اند. موتورها دارای توربو شارژر و استانداردهای آلایندگی EU STAGEIIIA را دارا می باشند. راندمان بالا، عمر طولانی و قابلیت اطمینان موتور در تمام شرایط کاری باعث پذیرش و محبوبیت بالای آن در بسیاری از بازارها شده است.

شاسی

شاسی مینی بیل ، ویژه کار در شرایط سخت می باشد. قاب اصلی شاسی با شکل X دارای مقاومت عالی در برابر نیروهای خمشی و تنش های ناشی از لرزش می باشد، چرا که ساختار همگن آن فشارهای وارد بر آن را به خوبی توزیع کرده و بی اثر می نماید.

رولیک های پایین روی اتصالات 5 ضلعی شاسی پایین نصب شده اند که مقاومت و طول عمر شاسی را افزایش می دهد.

شاسی استاندارد تعادل دستگاه را در هنگام کار به حداکثر می رساند. رولیکهای بالا، رولیکهای پایین و چرخ هرز گرد جلو برای کار در همه زمین ها مناسب هستند و با آب بندهای دائمی برای تمام عمر دستگاه آب بندی شده اند.

پین ها و بوش های زیر بندی گریس کاری و آب بندی شده اند و سرو صدای زنجیر را کاهش می دهند و عمر زیر بندی را افزایش می دهد.

MINI EXCAVATOR

SP EC-60

مینـی بیـل زنجیـری 6 تن

سیستم هیدرولیک هوشمند و مطمئن

- کنترل آسان
- بازده بالا
- کنترل مداوم تولید توان بسته به میزان بار
- بالاترین عملکرد ممکن در تمامی شرایط کاری
- استفاده مجدد از جریان برگشتی از ادوات در شیر کنترل اصلی

پمپ هیدرولیک

عملکرد دستگاه و عمر پمپ هیدرولیک با استفاده از یک پمپ دوقولوی پیستون محوری دبی متغیر به بیشترین حد ممکن رسیده است. پمپ هیدرولیک و موتور دستگاه کاملا با هم سازگار شده اند به گونه ای که توان تولید شده توسط موتور کاملا با توان مورد نیاز پمپ در مواجهه با بارهای مختلف همخوان می شود و به این ترتیب هیچ خللی در عملکرد موتور ایجاد نمی گردد.

شیر کنترل اصلی

شیر کنترل اصلی عملکرد نرم و بدون لرزش اجزا را در انجام همه حرکات ترکیبی تضمین می کند. اپراتور می توانتد بخوبی روی کار خود متمرکز شود چرا که اولویت بندی حرکات بوم، استیک و گردان به صورت اتوماتیک توسط شیر کنترل اصلی انجام می شود. جریان های برگشتی از جک ها در هنگام پایین آمدن بوم یا استیک بدون اینکه وارد تانک هیدرولیک شود مجددا با شیر کنترل اصلی برای استفاده در سایر عملگرهای هیدرولیک ارسال می گردد و به این ترتیب نه تنها هیدرولیک افزوده می شود بلکه سرعت عملکرد دستگاه نیز افزایش می یابد.

هیدروموتور و گیربکس

هیدروموتور حرکت دو سرعته همراه با گیربکس کاهنده متصل به آن امکان انتخاب دو نوع حرکت را به اپراتور می دهد:

- حرکت با گشتاور بالا و سرعت پایین (لاکپشتی)
- حرکت با گشتاور پایین و سرعت بالا (خرگوشی)

SP EC-60

موتور	
شرکت سازنده	YANMAR
تعداد سیلندر	4
قطر داخلی سیلندر و کورس پیستون	98×110
توان موتور	60 اسب بخار (44 کیلووات)
حداکثر گشتاور	250 نیوتن متر در 1200 دور
حجم جابجایی موتور	3/319 لیتر
استاندارد آلایندگی	Euro IIIA

- دارای پیش گرم کن برای استارت در آب و هوای سرد

سیستم هیدرولیک	
پمپ اصلی	پمپ پیستون محوری با جابجایی متغیر
دبی پمپ اصلی	156/2 لیتر در دقیقه
فشار کاری سیستم هیدرولیک	245Bar
فشار کاری جک ها	275kgf/cm
فشار کاری سیستم حرکت	255kgf/cm
فشار کاری سیستم گردان	219kgf/cm
سیستم های High flow	دارد

-شیرهای ضد شوک

-رادیاتور خنک کننده روغن که کار بدون مشکل در آب و هوای گرم را تضمین می کند

سیستم حرکت	
هیدروموتور حرکت	هیدروموتور پیستون محوری
حداکثر سرعت	2/5-5Km/h
حداکثر زاویه شیب روی	35˚(70%)
حداکثر نیروی کششی	58/3KN

سیستم حرکت	
هیدروموتورگردان	هیدروموتور پیستون محوری
حداکثر سرعت گردش	11rpm
سیستم کاهنده	دارد
ترمز گردان	دارد
فشار زمین	32Kpa

ظرفیت ها	
مخزن گازوییل	95 لیتر
مخزن هیدرولیک	115 لیتر
ظرفیت سیستم هیدرولیک	130 لیتر
رادیاتور	15 لیتر
روغن موتور	12 لیتر
گیربکس گردان	1/2 لیتر
گیربکس حرکت	2×2 لیتر

سیستم فرمان	
تعداد کفشک ها	39 عدد هرطرف
تعداد رولیک بالا	1 عدد هر طرف
تعداد رولیک پایین	5 عدد هر طرف

سیستم الکتریکی	
ولتاژ سیستم	24 ولت
ظرفیت باتری	V 85 Ah 12
دینام	DC 12 V / 40 A
استارت	DC 12 V (1.7 Kw)

کارایی باکت	
ظرفیت باکت استاندارد	$0/25m^3$
نیروی حفاری باکت	40KN
نیروی حفاری بازو	28KN

وزن کاری	
وزن(با تجهیزات استاندارد)	6065kg

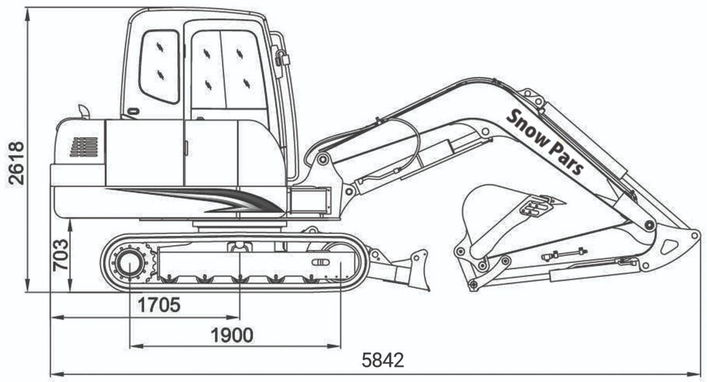

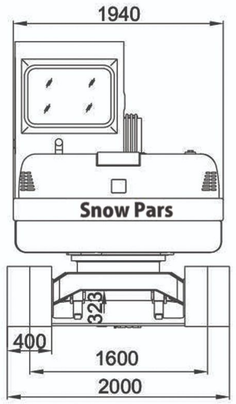

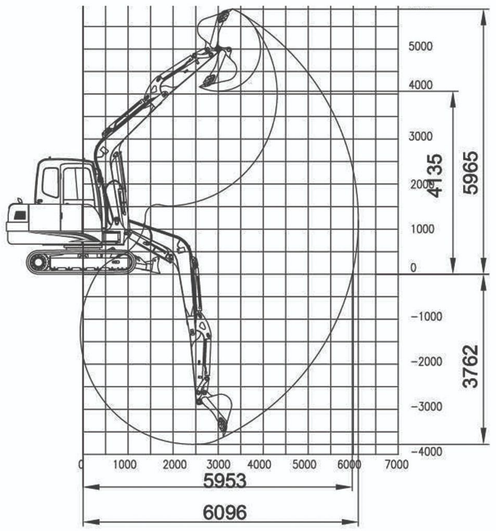

ابعاد بوم (دکل)	3000mm
ابعاد استیک (بازو)	1550mm
طول کلی	5842mm
ارتفاع کلی (تا بالای بوم)	4070mm
عرض کلی	2000mm
فاصله مرکز تا مرکز آیدلر و اسپراکت	1900mm
فاصله انتهای وزنه تا مرکز دوران شاسی	1700mm
فاصله شاسی بالا تا سطح زمین	703mm
ارتفاع زنجیر	580mm
کمترین فاصله آزاد تا سطح زمین	323mm
فاصله وسط تا وسط زنجیر	1600mm
عرض کفشک	400mm
طول کلی زنجیر	5370mm
کمترین فاصله پین باکت تا انتهای زنجیر	3545mm
ارتفاع کلی (تا بالای کابین)	2618mm
عرض شاسی بالا	1940mm

ابعاد کاری	
بیشترین فاصله قابل دسترسی حفاری	6096mm
بیشترین فاصله قابل دسترسی حفاری روی سطح زمین	5953mm
بیشترین عمق حفاری	3762mm
بیشترین ارتفاع حفاری	5965mm
بیشترین ارتفاع تخلیه بار	4135mm
کمترین شعاع چرخش شاسی بالایی	2205mm

شرکت سنوپارس حق هرگونه تغییر مشخصات را بدون اطلاع قبلی نزد خود محفوظ می دارد.

کسب و کار ما طراحی ، توسعه ، تولید و تجاری سازی تجهیزات نوآورانه و با کیفیت برای بخش راهسازی و عمرانی؛ نیازهای طیف گسترده ای از مشتریان را برآورده می کند.

مشتری؛ قلب شرکت سنوپارس است و ما با دانش فنی و روحیه تیمی که ما را به جلو سوق می دهد؛ کسب و کار ایشان را توسعه می دهیم.

متمایز در دستگاه
متمایز در خدمات

پشتیبانی قطعات

شرکت سنوپارس با تشکیل یک واحد سازمانی مجزا تحت عنوان واحد قطعات یدکی، تمرکز خود را بر :

- **تامین به موقع قطعات**
- **قیمت مناسب**
- **رضایت مشتریان**

قرار داده است. ما در سنوپارس مجموعه ای کامل از قطعات اصلی برای تمامی دستگاههای تولیدی خود و با هر بودجه ای موجود داریم. هدف ما این است که دستگاه های مشتریان ما ۲۴ ساعت در روز، ۷ روز در هفته و ۳۶۵ روز در سال کار کند. تیم قطعات سنوپارس فقط با یک تماس تلفنی از جانب شما آماده هستند تا قطعات درخواستی را در هر زمان و در هر محلی به دست شما برسانند و حامی کسب و کار شما باشند.

اپلیکیشن سفارش قطعات snowparsclub

قراردادن قطعات مناسب در زمان ومکان مناسب برای کار شما بسیار مهم است به همین دلیل است که سنوپارس بهترین ابزار های آنلاین را در یک وب سایت و اپلیکیشن ادغام کرده است .

شبکه خدمات پس از فروش

سنوپارس با شبکه خدمات بدون محدودیت و ناوگان مجهز به تجهیزات پیشرفته و تکنسین های حرفه ای در خدمت مشتریان گرانقدر خود می باشد:

- **در ۲۴ ساعت شبانه روز**
- **همراه با سرویس در محل**
- **خدمات استاندارد**

ساختار خدمات پس از فروش سنوپارس، متعهد به حمایت همه جانبه از نیازهای شما اعم از راه اندازی، تعمیر و نگهداری ماشین آلات، کمک به بهبود راندمان و کاهش هزینه های عملیاتی دستگاه شما می باشد.

تیم خدمات پس از فروش، همه چیز را درباره ماشین آلات سنوپارس می دانند و به سرعت بهترین راه حل را برای دستگاه شما ارائه می دهند.

رضایت بالای مشتری

در کلیه عملیات اجرایی ما ، یک رویکرد مشتری محور اتخاذ شده است تا رضایت مشتری را در بالاترین سطح تامین نماید و با ایجاد ارزش ، وفاداری مشتریان را حاصل کند.

تجهیزات قابل اتصال به مینی بیل

Hydraulic Breaker
چکش هیدرولیکی

با توجه به مدار هیدرولیکی ساده از قطعات کمتری ساخته شده است کاربرد این وسیله برای حفاری در سنگ های بدون درز و شکاف دارای مقاومت کم و یا در سنگ های دارای مقاومت فشاری بالا و شدید درز دار، مقرون به صرفه است و در حفاری تونل های معدنی و غیر معدنی کاربرد فراوانی دارد.چکش های هیدرولیک دارای نیرو و ضربه موثر برای نفوذ در موارد سخت هستند.

Earth Auger
مته حفاری

وسیله ای است که با جریان و سرعت گشتاور بالا تمامی سطح های ممکن را با سخت ترین شرایط حفاری می نماید.

Log Grab
چنگک های پولیپ

نوعی از تجهیزات قابل نصب هستند که در عملیات بارگیری و تخلیه چابکی زیادی دارند. این نوع تجهیزات مجهز به قلاب ثابت یا چرخاننده هیدرولیکی هستند.

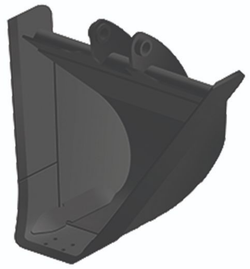

V shaped - Taper Ditch Buckets
باکت های خندقی

تجهیزاتی هستند که جهت تمیز کردن خندق ها ، کانال های زهکشی ، حوضچه ها و دریاچه ها و... مورد استفاده قرار می گیرند .هیچ ناخنی روی این نوع باکت نصب نشده است تا بتواند از سطح زیرین، صاف و یکدست خارج شود.

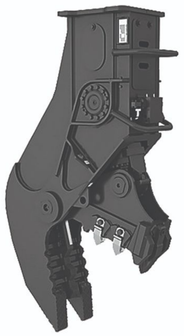

Hydraulic Shear
سنگ شکن

تجهیزاتی هستند که بتن را بین یک فک ثابت و متحرک خرد می کنند تا اندازه ذرات را کاهش دهند و آهن را از سازه های بتنی جدا کنند.

Quick coupler
کوییک کوپلر

(اتصال دهنده سریع یا تعویض کننده سریع) یک ابزار اتوماتیک هیدرولیک است که اجازه می دهد تجهیزات متصل به دستگاه نظیر باکت، چکش هیدرولیکی و ... به راحتی نصب و یا از آن برداشته شود.

Ripper
ریپر ها

تجهیزاتی هستند که برای سست کردن زمین های سخت و سنگی جهت عملیات حفاری استفاده می شوند. این نوع ریپر به سرعت از بین سنگ و یخ عبور می کند که حفاری در سطح سخت آسان می شود.